АГРЕГАТЫ ВОЗДУШНО-ОТОПИТЕЛЬНЫЕ
СТД-300, СТД-300Э, СТД-300П, СТД-300ПЭ

НАЗНАЧЕНИЕ:

— Воздушное отопление (в том числе дежурное отопление) производственных помещений категорий Г и Д по СНиП 2.09.02, технологический процесс в которых не сопровождается выделением пыли и взрывоопасных газов.

ОБЩИЕ СВЕДЕНИЯ:

— Агрегаты осуществляют нагрев воздуха с помощью теплоты горячей или перегретой воды (СТД-300, СТД-300Э) либо сухого насыщенного или перегретого пара (СТД-300П, СТД-300ПЭ), поступающих от внешних источников теплоснабжения.

— Комплектуется осевым вентилятором ВО-06-300-8 и воздухонагревателем в количестве 2 шт. (СТД-300) либо 1 шт. (СТД-300Э).

УСЛОВИЯ ЭКСПЛУАТАЦИИ:

— Агрегат должен эксплуатироваться в макроклиматических районах с умеренным климатом (У3) категории размещения 3 по ГОСТ 15150.

— Температура теплоносителя не выше 180^{0}С, давление не более 1,2 МПа.

ГАБАРИТНЫЕ И ПРИСОЕДИНИТЕЛЬНЫЕ РАЗМЕРЫ
СТД-300

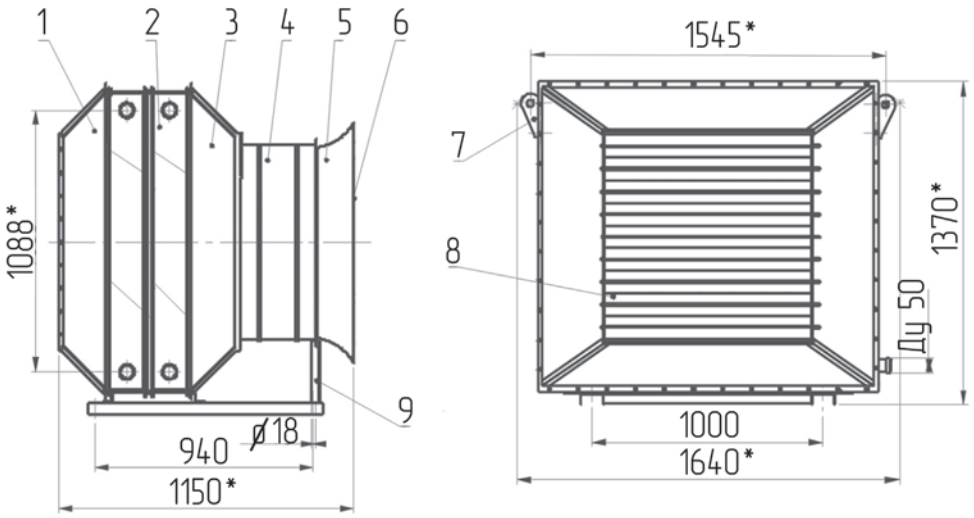

* Размер для справок.
1. конфузор; 2. воздухонагреватель – 2 шт.; 3. диффузор; 4. вентилятор осевой №8; 5. коллектор; 6. ограждение; 7. кронштейн для строповки; 8. поворотные лопатки; 9. рама транспортная для установки агрегата на монтажную площадку.

СТД-300Э

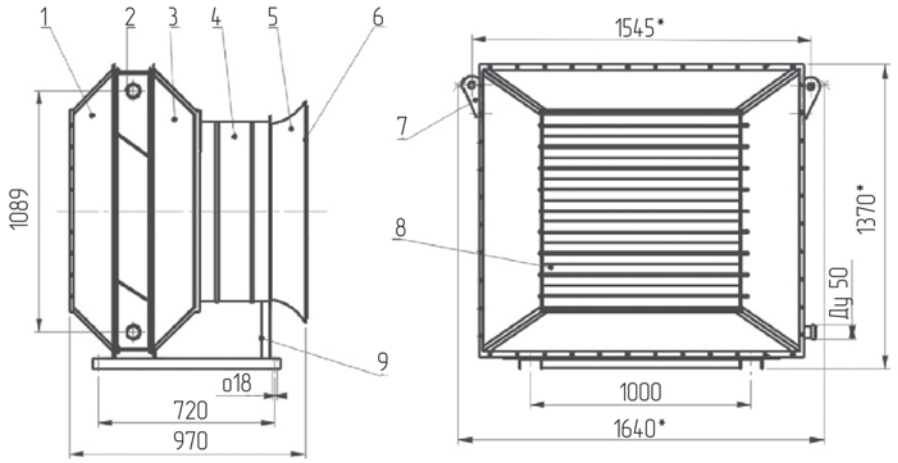

* Размер для справок.
1. конфузор; 2. воздухонагреватель – 1 шт.; 3. диффузор; 4. вентилятор осевой №8; 5. коллектор; 6. ограждение; 7. кронштейн для строповки; 8. поворотные лопатки; 9. рама транспортная для установки агрегата на монтажную площадку.

ТЕХНИЧЕСКИЕ ХАРАКТЕРИСТИКИ

Наименование показателя	Значение показателя			
	СТД-300		СТД-300Э	
Производительность по воздуху, м^3/ч	24600	18000	24600	18000
Производительность по теплу, кВт*	540±40	400±40	349±20	268,5±20
Теплоноситель	вода			
Площадь сечения воздухонагревателя для прохода теплоносителя, м^2	0,00146 (исполнение 1) 0,00197 (исполнение 2)		0,00197	
Емкость, м^3	0,044		0,022	
Частота вращения электродвигателя, об/мин.	1500	1000	1500	1000
Установочная мощность электродвигателя, кВт	3,0	2,2	3,0	2,2
Род тока	Переменный 3-х фазный			
Частота тока, Гц	50			
Напряжение, В	380			
Суммарный уровень звуковой мощности, дБ	107	96	107	96
Масса, кг, не более	600		400	

ГАБАРИТНЫЕ И ПРИСОЕДИНИТЕЛЬНЫЕ РАЗМЕРЫ
СТД-300ПЭ

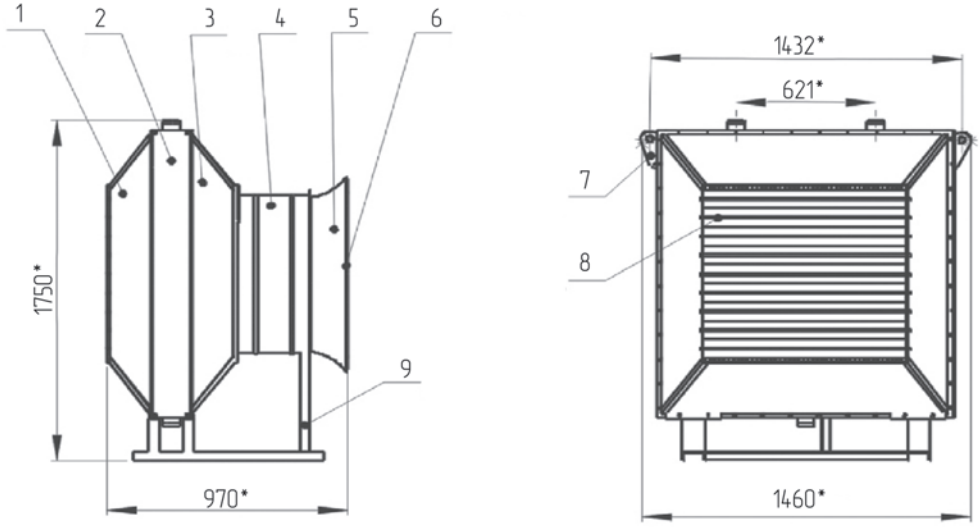

* Размер для справок.
1. конфузор; 2. воздухонагреватель – 1 шт.; 3. диффузор; 4. вентилятор осевой №8; 5. коллектор; 6. ограждение; 7. кронштейн для строповки; 8. поворотные лопатки; 9. рама транспортная для установки агрегата на монтажную площадку.

СТД-300П

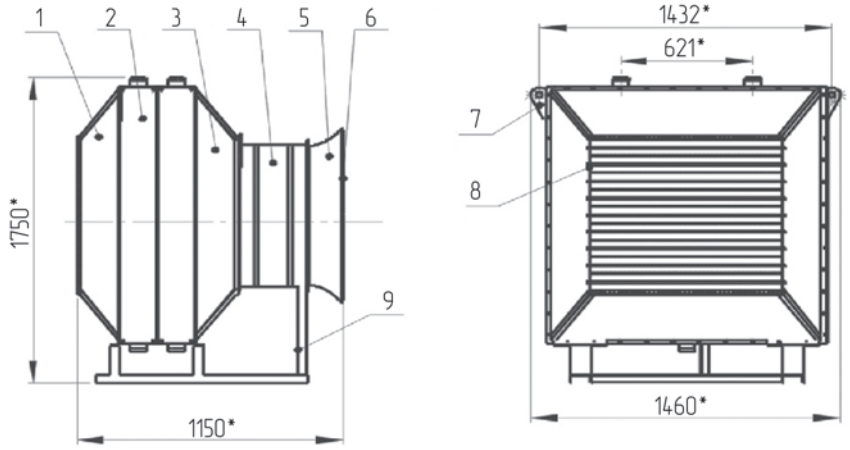

* Размер для справок.
1. конфузор; 2. воздухонагреватель – 2 шт.; 3. диффузор; 4. вентилятор осевой №8; 5. коллектор; 6. ограждение; 7. кронштейн для строповки; 8. поворотные лопатки; 9. рама транспортная для установки агрегата на монтажную площадку.

ТЕХНИЧЕСКИЕ ХАРАКТЕРИСТИКИ

Наименование показателя	Значение показателя	
	СТД-300П	СТД-300ПЭ
Производительность по воздуху, м^3/ч	24600	24600
Производительность по теплу, кВт*	512±40	320±20
Теплоноситель	пар	
Температура воздуха на входе, ^{0}С	16	16
Частота вращения электродвигателя, об/мин.	1500	1500
Установочная мощность электродвигателя, кВт	3,0	3,0
Род тока	Переменный 3-х фазный	
Частота тока, Гц	50	
Напряжение, В	380	
Масса, кг, не более	600	400

АГРЕГАТЫ ВОЗДУШНО-ОТОПИТЕЛЬНЫЕ СТД-300М

НАЗНАЧЕНИЕ:

— Нагрев воздуха производственных помещений категорий Г и Д по СНиП 2.09.02-85, технологический процесс в которых не сопровождается выделением пыли и взрывоопасных газов.

ОБЩИЕ СВЕДЕНИЯ:

— Агрегаты осуществляют нагрев воздуха с помощью теплоты горячей или перегретой воды, поступающего от внешних источников теплоснабжения. По заказу изготавливаются агрегаты с теплоносителем пар (СТД-300МП).

— При работе вентилятора забор воздуха производится из помещения и нагревается, проходя через воздухонагреватель. Затем направляется через поворотные лопатки в обогреваемую зону.

— Комплектуется центробежным вентилятором ВЦ4-75-6,3 и калорифером в количестве 2 шт. (СТД-300М-02) либо 1 шт. (СТД-300М-01).

УСЛОВИЯ ЭКСПЛУАТАЦИИ:

— Агрегат должен эксплуатироваться в микроклиматических районах с умеренным климатом (У3) категории размещения 3 по ГОСТ 15150.

ГАБАРИТНЫЕ И ПРИСОЕДИНИТЕЛЬНЫЕ РАЗМЕРЫ

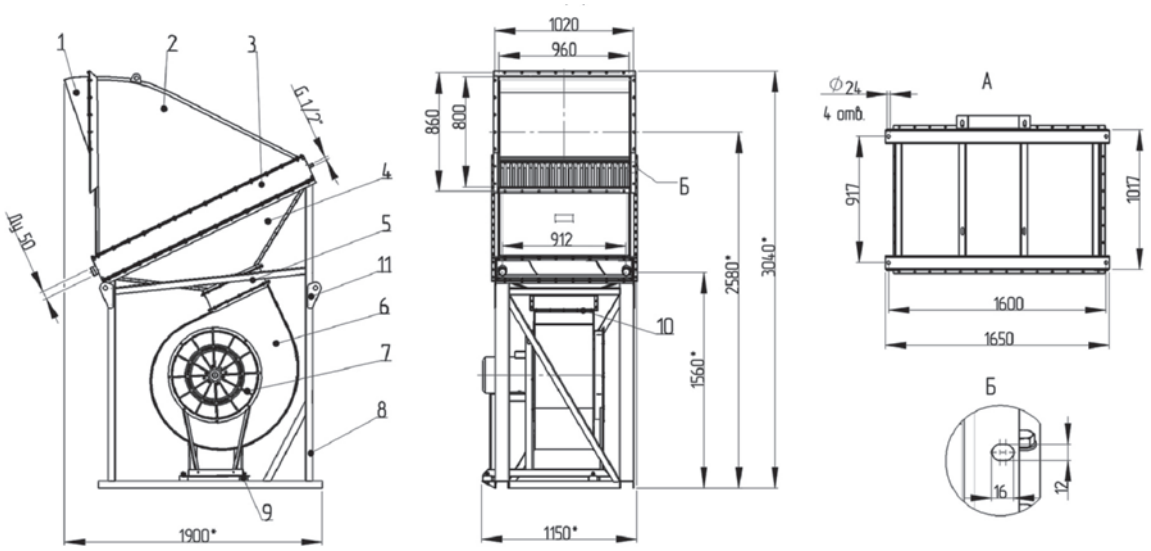

1 – козырек, 2 – конфузор, 3 – калорифер, 4 – диффузор, 5 – мягкая вставка, 6 – вентилятор, 7- ограждение, 8 – рама, 9 – виброгаситель, 10 – фланец, 11 – кронштейн, 12 – прокладка.

ТЕХНИЧЕСКИЕ ХАРАКТЕРИСТИКИ

Наименование показателя	СТД-300М-01	СТД-300М-02	СТД-300МП
Производительность по воздуху, м^3/ч	16000-20000		
Производительность по теплу, кВт*	270±20	430±20	320±20П
Площадь поверхности теплообмена, м^2	83,12±5%	166,24±5%	83,12±5%
Теплоноситель	вода		пар
Температура теплоносителя, ^{0}С	130/70		180
Температура воздуха на входе, ^{0}С	16		
Давление теплоносителя, МПа, не более	1,2		
Калорифер	КСк3-11		КП-Ск3-11
Количество калориферов	1	2	1
Число рядов труб в калорифере	3	6	3
Число ходов в калорифере	4		1
Частота вращения электродвигателя, об/мин.	1500		
Установочная мощность электродвигателя, кВт	7,5		
Род тока	Переменный 3-хфазный		
Частота тока, Гц	50		
Напряжение, В	380		
Масса, кг, не более	620	800	620