Вентиляторы канальные **ВКП**

40×20 **50×25** **50×30** **60×30** **60×35** **70×40** **80×50** **100×50**

Назначение

Системы вентиляции административных, общественных и промышленных помещений — режим работы «0».

Преимущества

— компактный, с низким уровнем шума
— простой монтаж и эксплуатация
— плавное регулирование в диапазоне 100% с помощью устройств регулирования скорости (доп. устройство)
— установка в любой пространственной ориентации
— подключение к клеммной коробке, установленной на корпусе
— защита электродвигателя вентилятора с помощью термореле
— надежность

Исполнение

Общепромышленное — «0» — температура перемещаемой среды до 40 °С (постоянная работа)

Конструкция

Конструкция прямоугольных канальных вентиляторов ВКП следующая: корпус изготавливается из стали с порошковым покрытием или оцинкованной стали. Вентиляторы ВКП оснащаются двигателями с внешним ротором и рабочими колесами с загнутыми вперед лопастями. В качестве защиты от перегрева вентиляторы оснащены встроенным термореле с выводами для подключения к устройству защиты двигателя. Класс защиты двигателя вентилятора — IP44 (однофазного) и IP54 (трехфазного). Возможно применение частотного регулирования скорости вращения.

Условия эксплуатации

Вентилятор может эксплуатироваться в условиях умеренного климата при температуре окружающей среды от -25 до +40 °С в помещениях с категорией размещения 3 по ГОСТ 15150-69

В воздухе недопустимо наличие включений, агрессивных к сталям обыкновенного качества, а также липких, абразивных и волокнистых материалов. Запылённость воздуха не должна превышать 10 мг/м. вентилятор должен устанавливаться на расстоянии не менее 50 мм от элементов конструкций, создающих сопротивление потоку воздуха. Не реже одного раза в полгода производить очистку рабочего колеса, корпуса и ограждения вентилятора от пыли и грязи. Очистку производить щёткой, пылесосом или продуванием сжатым воздухом.

ГАРАНТИЙНЫЙ СРОК ЭКСПЛУАТАЦИИ — 12 МЕСЯЦЕВ

Маркировка

Пример:
— Вентилятор канальный ВКП;
— типоразмер 50×30;
— двигатель четырехполюсной, напряжением 220 В.

Маркировка:
ВКП–50×30–4E

Параметры двигателя: E — 220 В; D — 380 В; 4 — количество полюсов.
Типоразмер вентилятора: 40×20 / 50×25 / 50×30 / 60×30 / 60×35 / 70×40 / 80×50 / 100×50.
Маркировка: ВКП.

Все двигатели по умолчанию поставляюся по ГОСТ Р 51689-2000 с напряжением питания 380 В (220 В), 50 Гц, прямой пуск, исполнение на другие напряжения и способы подключения по специальному согласованию.

Внешний вид

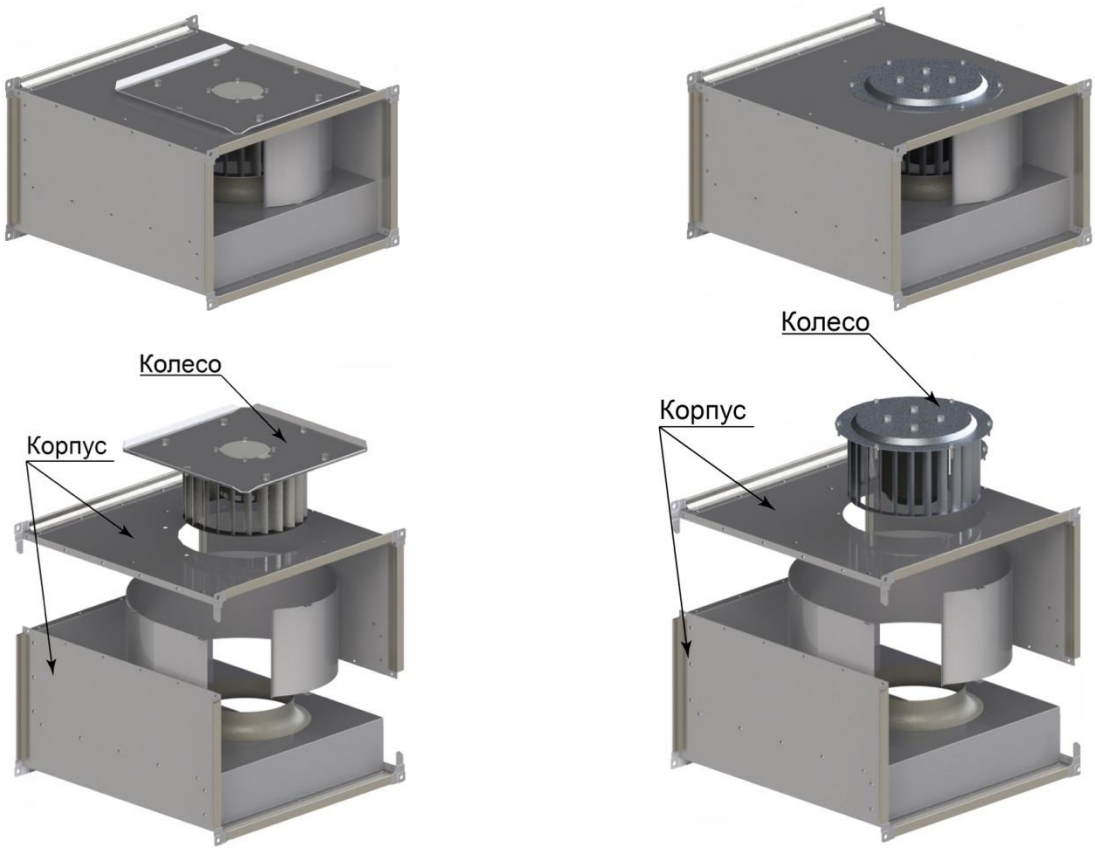

Монтаж

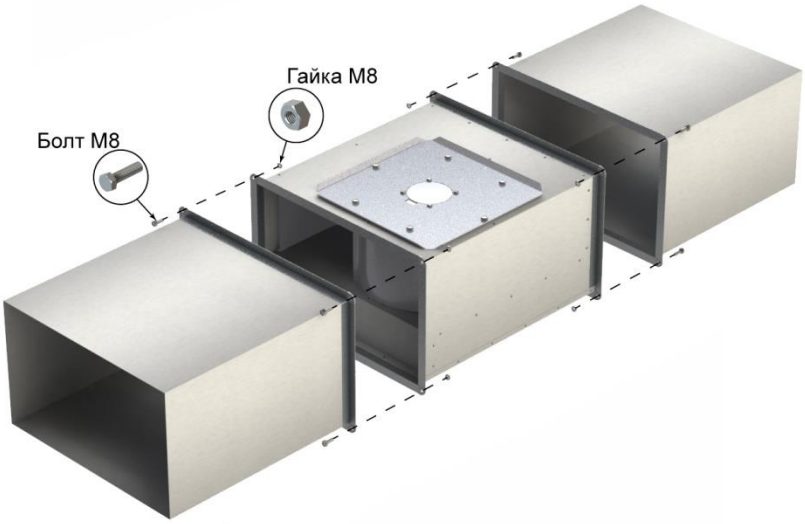

ВКП 40×20 Вентилятор канальный

Технические характеристики

Номер кривой	Модель вентилятора	Мощность электродвигателя ($N_{ном}$), кВт	Наряжение, В	Частота вращения, об/мин	Ток, А	Производительность max, м³/час	Статическое давление max, Па	Уровень шума, дБ(А)	Степень защиты, IP	Масса, кг
1	ВКП-40-20-4E	0,33	220	1 280	1,52	1 150	160	69	44	12
2	ВКП-40-20-4D	0,33	380	1 270	0,63	1 150	160	69	44	12

Аэродинамика

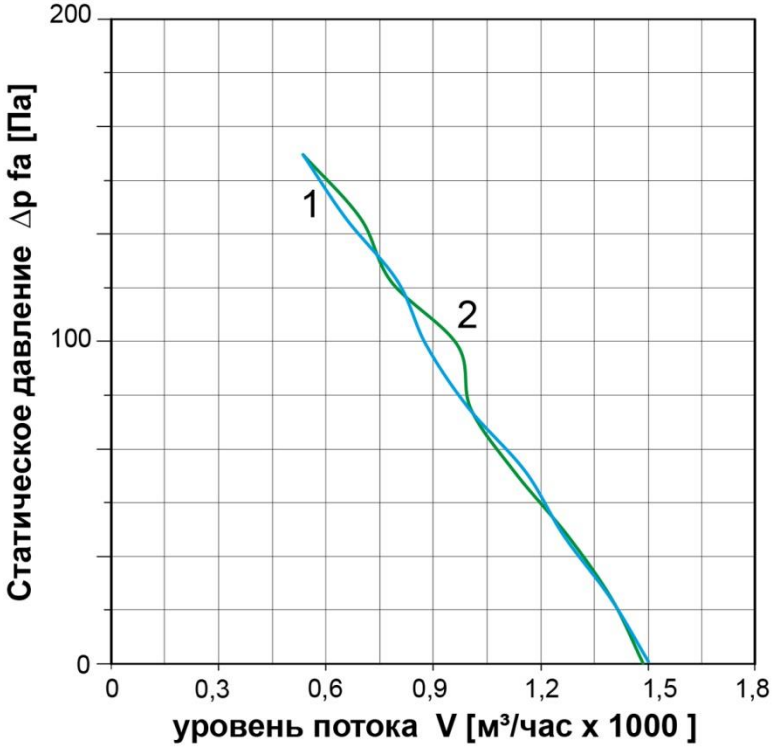

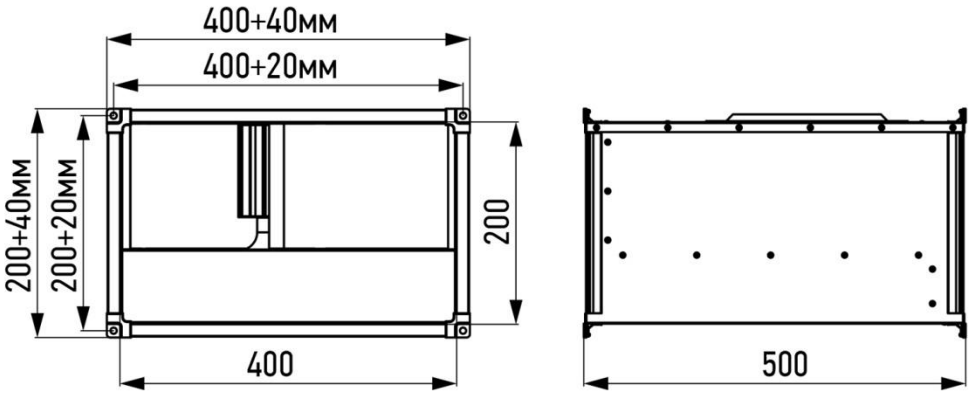

Вентилятор канальный

ВКП 50×25

Технические характеристики

Номер кривой	Модель вентилятора	Мощность электродвигателя ($N_{ном}$), кВт	Наряжение, В	Частота вращения, об/мин	Ток, А	Производительность max, м³/час	Статическое давление max, Па	Уровень шума, дБ(А)	Степень защиты, IP	Масса, кг
1	ВКП-50-25-4E	0,48	220	1300	2,2	1650	260	69	54	16
2	ВКП-50-25-4D	0,38	380	1300	0,68	1700	265	69	54	17
3	ВКП-50-25-6D	0,265	380	900	0,77	1300	120	67	54	20

Аэродинамика

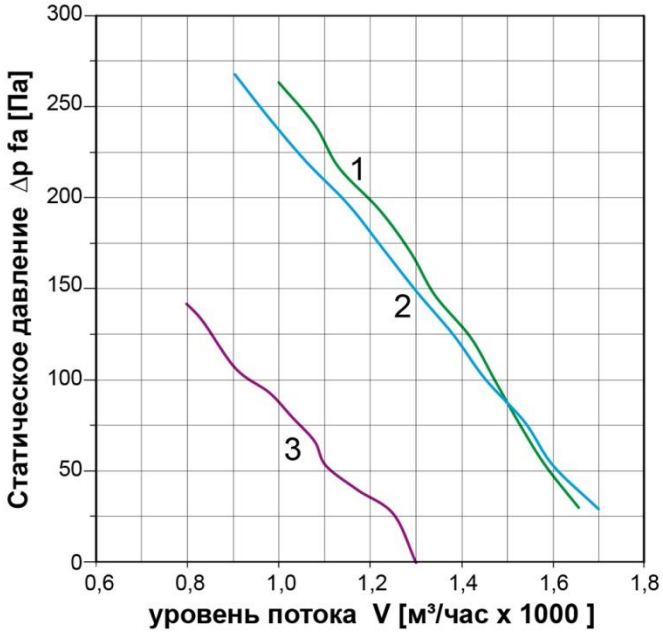

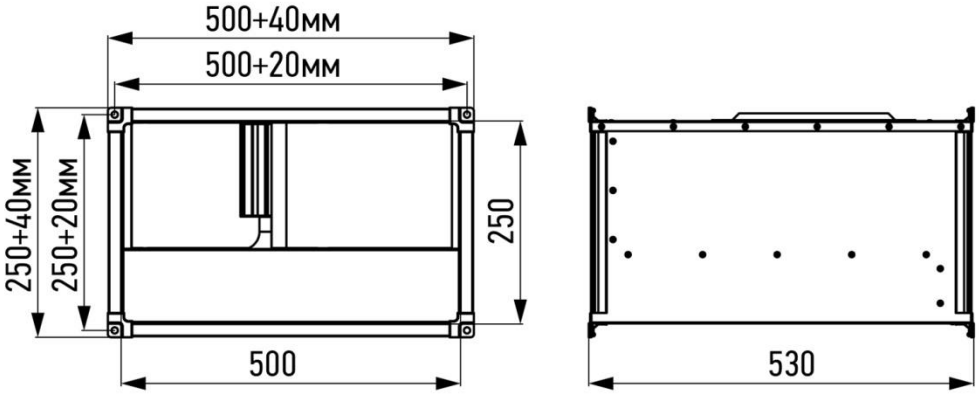

ВКП 50×30 Вентилятор канальный

Технические характеристики

Номер кривой	Модель вентилятора	Мощность электродвигателя ($N_{ном}$), кВт	Наряжение, В	Частота вращения, об/мин	Ток, А	Производительность max, м³/час	Статическое давление max, Па	Уровень шума, дБ(А)	Степень защиты, IP	Масса, кг
1	ВКП-50-30-4E	0,81	220	1 330	3,65	2 700	350	70	54	24
2	ВКП-50-30-4D	0,83	380	1 370	1,7	2 600	350	71	54	24
3	ВКП-50-30-6D	0,32	380	890	0,81	1 600	140	67	54	21

Аэродинамика

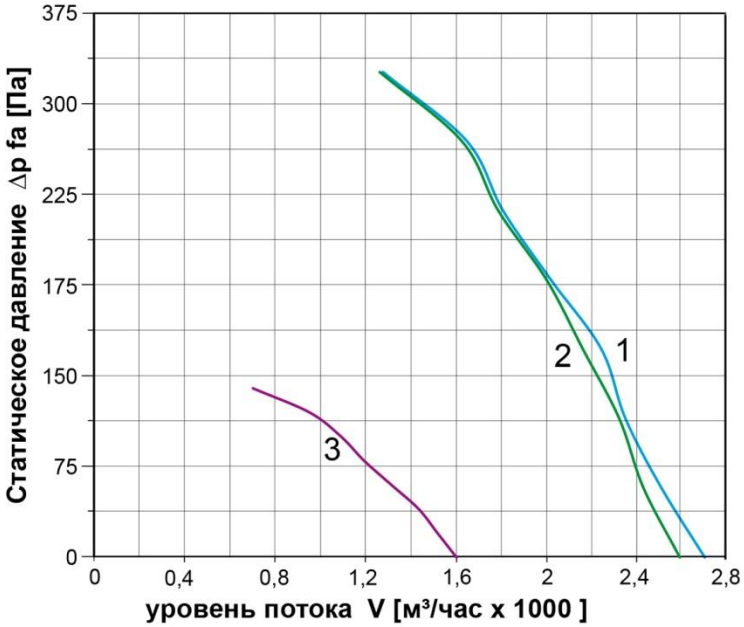

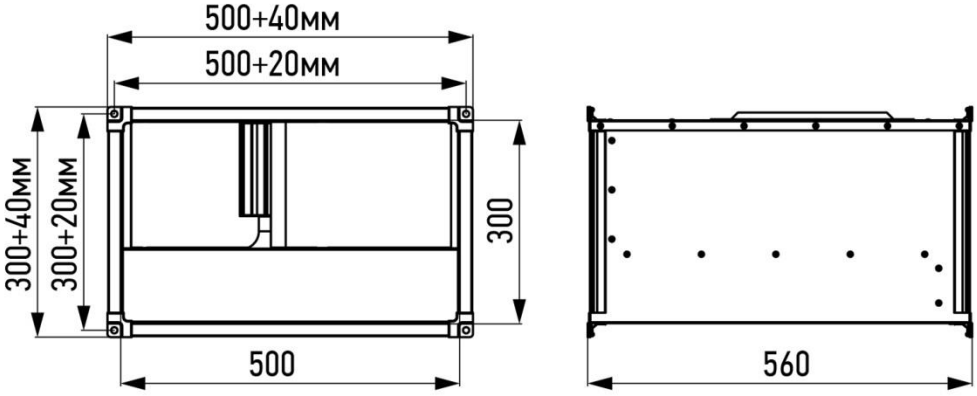

Вентилятор канальный

ВКП 60×30

Технические характеристики

Номер кривой	Модель вентилятора	Мощность электродвигателя ($N_{ном}$), кВт	Наряжение, В	Частота вращения, об/мин	Ток, А	Производительность max, м³/час	Статическое давление max, Па	Уровень шума, дБ(А)	Степень защиты, IP	Масса, кг
1	ВКП-60-30-4E	1,25	220	1 380	5,6	2 800	450	72	54	30
2	ВКП-60-30-4D	1,25	380	1 280	1,7	3 300	490	72	54	30
3	ВКП-60-30-6D	0,38	380	900	0,8	2 200	280	66	54	32

Аэродинамика

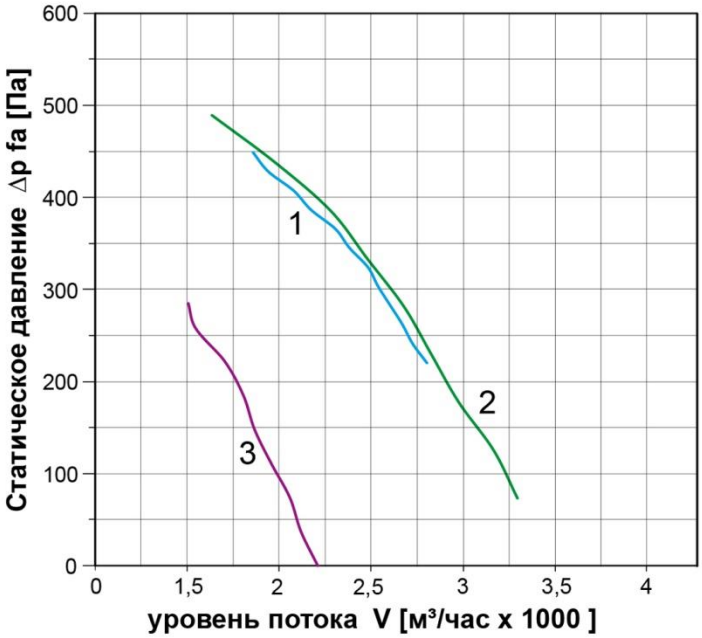

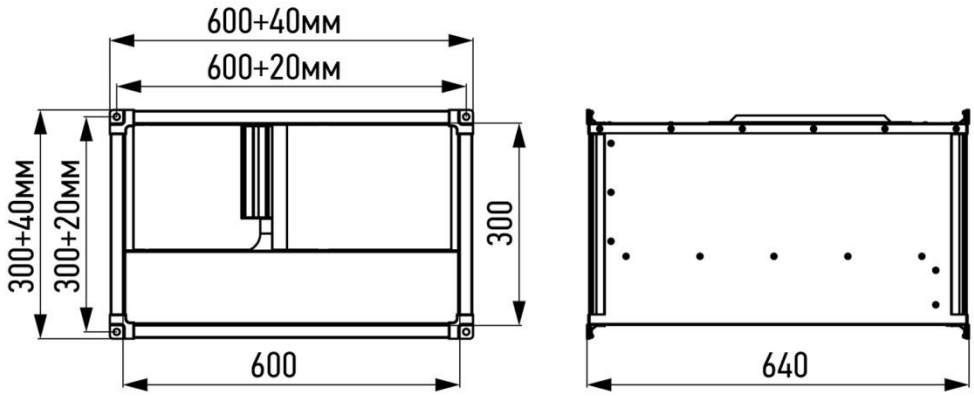

ВКП 60×35 Вентилятор канальный

Технические характеристики

Номер кривой	Модель вентилятора	Мощность электродвигателя ($N_{ном}$), кВт	Наряжение, В	Частота вращения, об/мин	Ток, А	Производительность max, м³/час	Статическое давление max, Па	Уровень шума, дБ(А)	Степень защиты, IP	Масса, кг
1	ВКП-60-35-4D	2,2	380	1 360	3,2	4 600	620	82	54	45
2	ВКП-60-35-6D	0,78	380	940	1,5	3 300	250	77	54	36

Аэродинамика

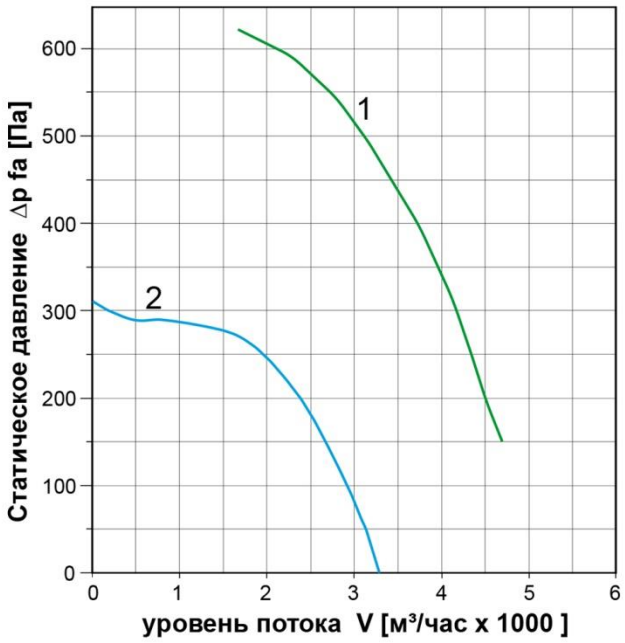

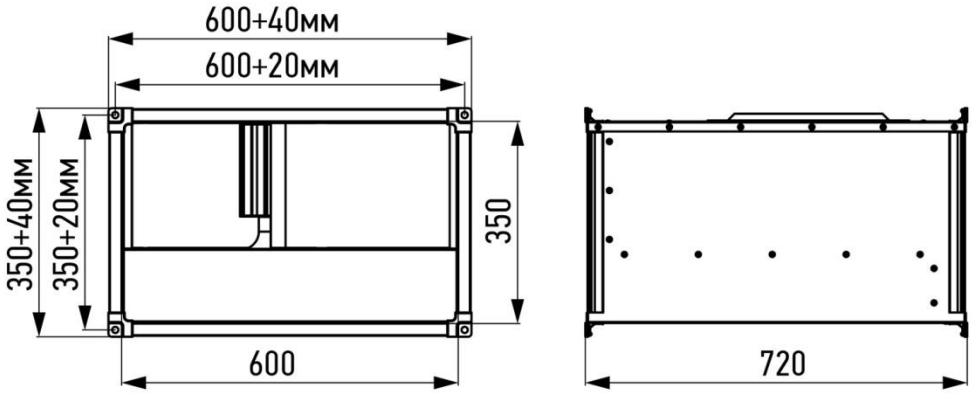

Вентилятор канальный

ВКП 70×40

Технические характеристики

Номер кривой	Модель вентилятора	Мощность электродвигателя ($N_{ном}$), кВт	Наряжение, В	Частота вращения, об/мин	Ток, А	Производительность max, м³/час	Статическое давление max, Па	Уровень шума, дБ(А)	Степень защиты, IP	Масса, кг
1	ВКП-70-40-4D	3,2	380	1 360	4	5 300	800	86	54	57
2	ВКП-70-40-6D	1,15	380	870	2,3	4 100	380	70	54	44

Аэродинамика

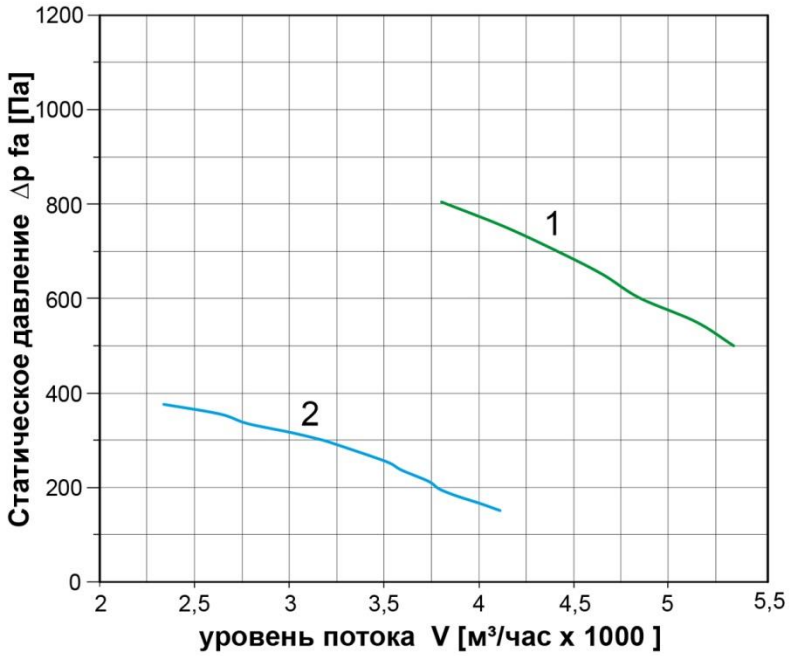

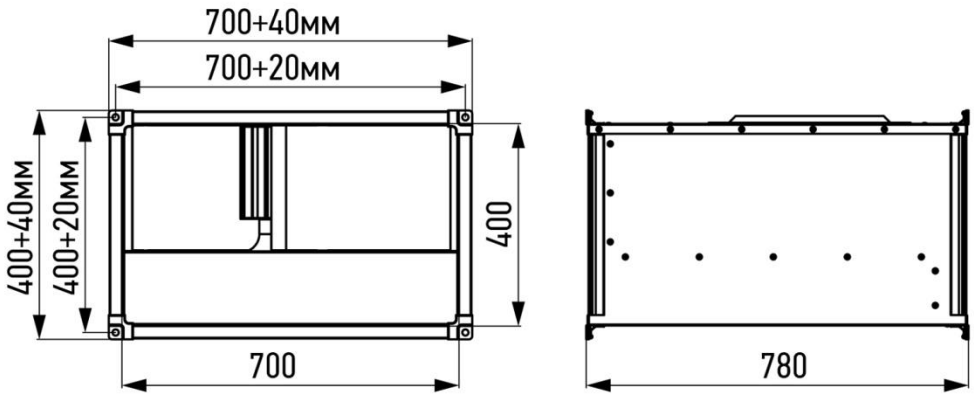

ВКП 80×50 Вентилятор канальный

Технические характеристики

Номер кривой	Модель вентилятора	Мощность электродвигателя ($N_{ном}$), кВт	Наряжение, В	Частота вращения, об/мин	Ток, А	Производительность max, м³/час	Статическое давление max, Па	Уровень шума, дБ(А)	Степень защиты, IP	Масса, кг
1	ВКП-80-50-4D	4,5	380	1 350	6,5	6 500	950	87	54	64
2	ВКП-80-50-6D	2,8	380	870	4,85	7 000	500	85	54	70
3	ВКП-80-50-8D	1,7	380	700	3,7	5 700	300	82	54	72

Аэродинамика

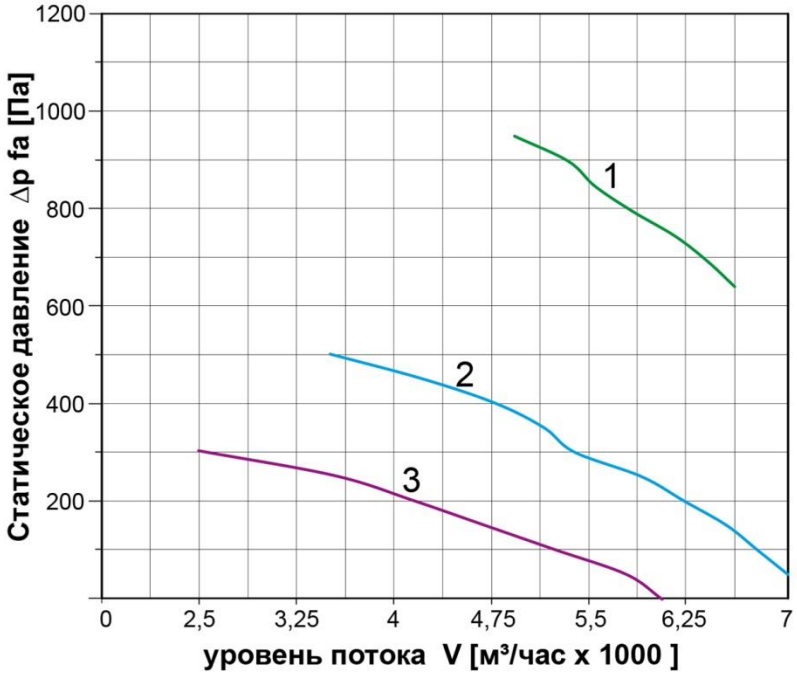

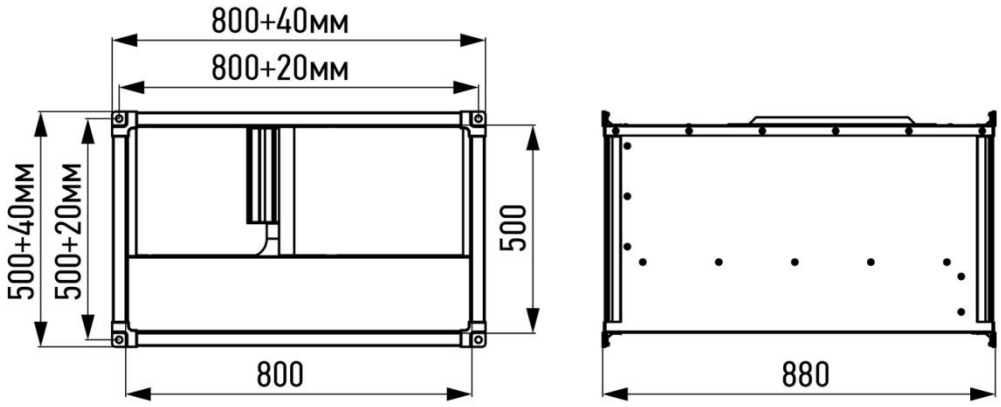

Вентилятор канальный

ВКП 100×50

Технические характеристики

Номер кривой	Модель вентилятора	Мощность электродвигателя ($N_{ном}$), кВт	Наряжение, В	Частота вращения, об/мин	Ток, А	Производительность max, м³/час	Статическое давление max, Па	Уровень шума, дБ(А)	Степень защиты, IP	Масса, кг
1	ВКП-100-50-6D	3,7	380	930	6,5	8 000	650	88	54	85
2	ВКП-100-50-8D	1,7	380	700	3,7	5 700	300	82	54	80
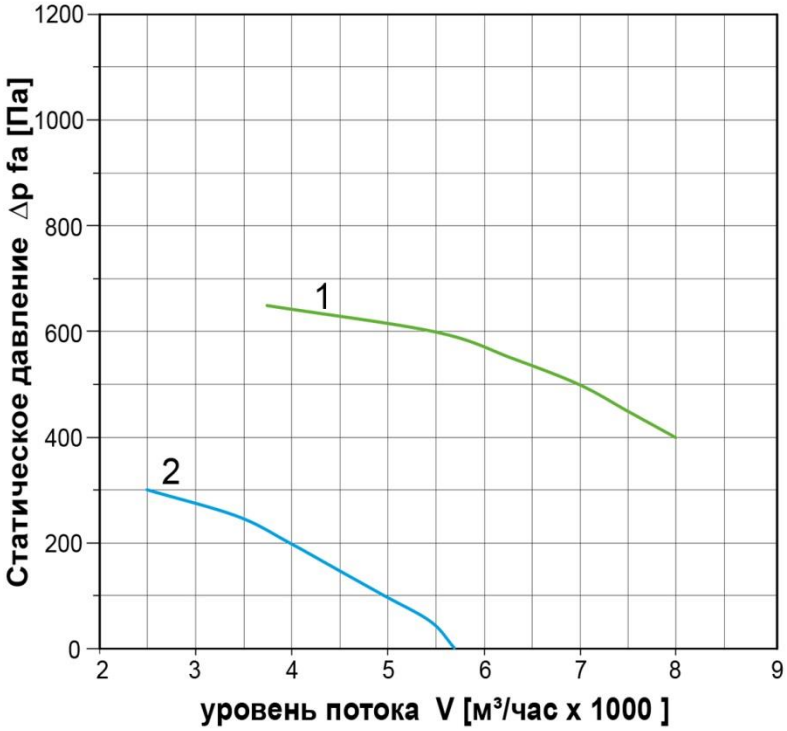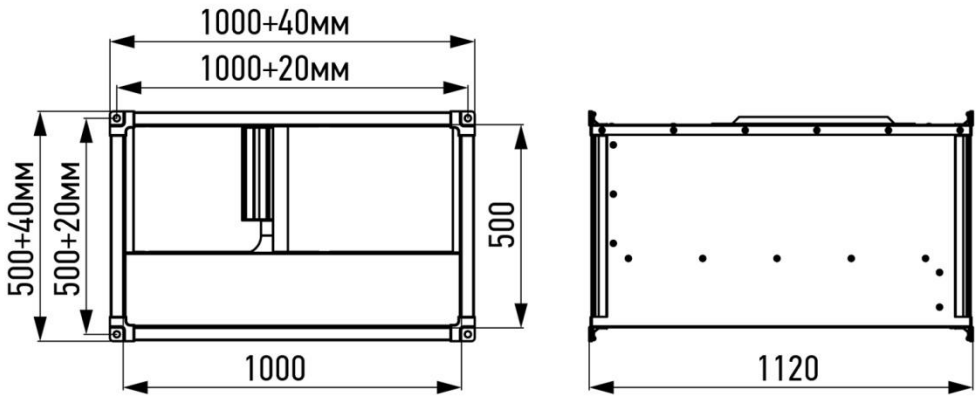
Аэродинамика